Розетка компьютерная
Розетка двойная компьютерная
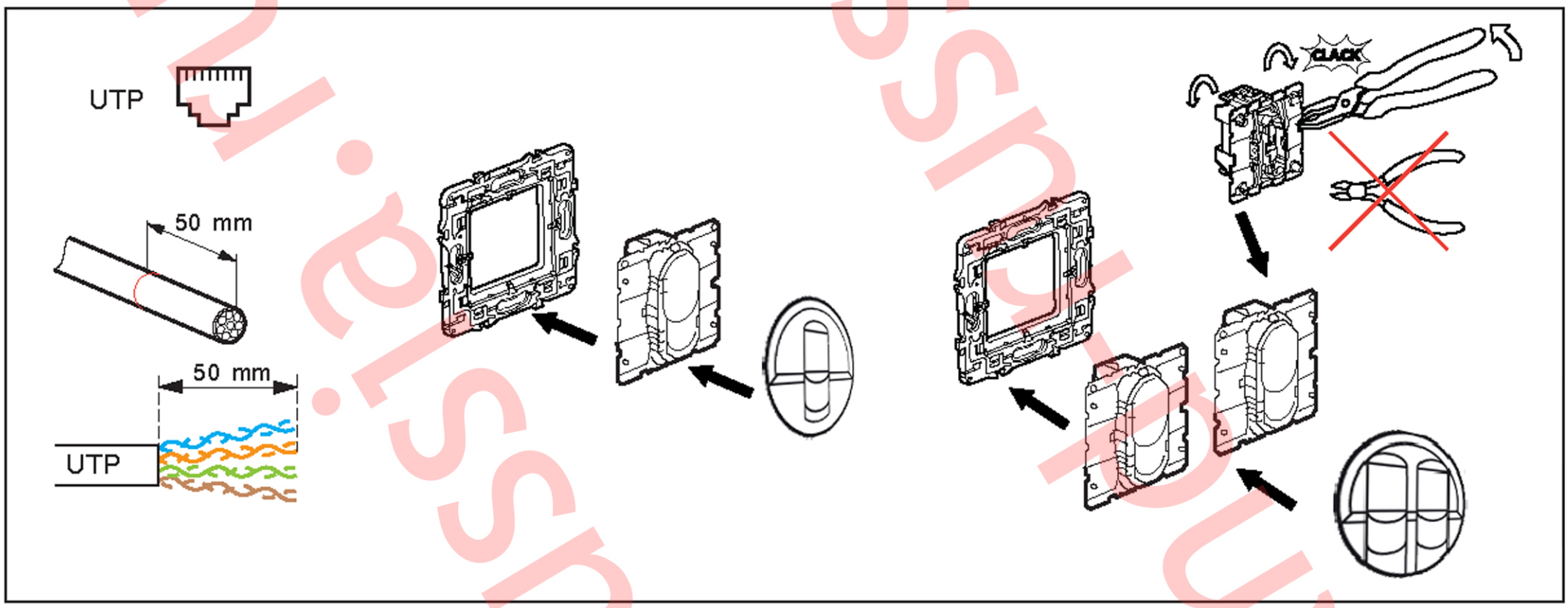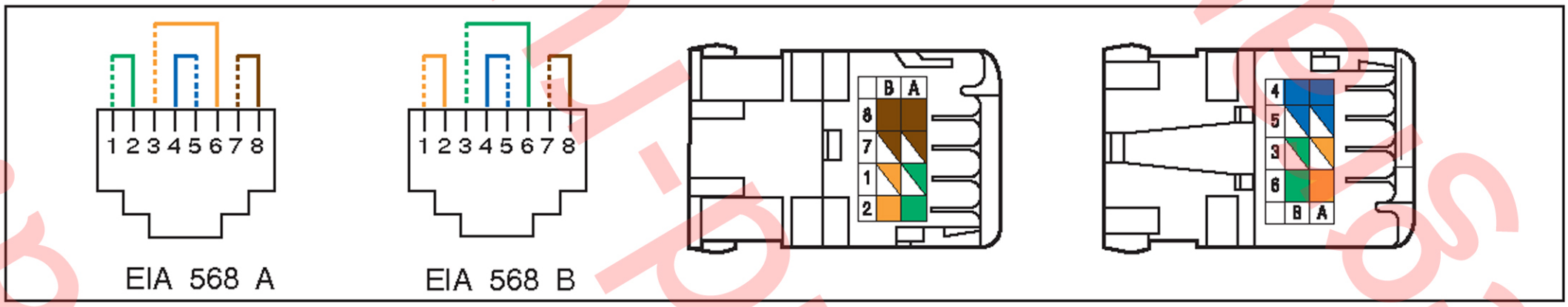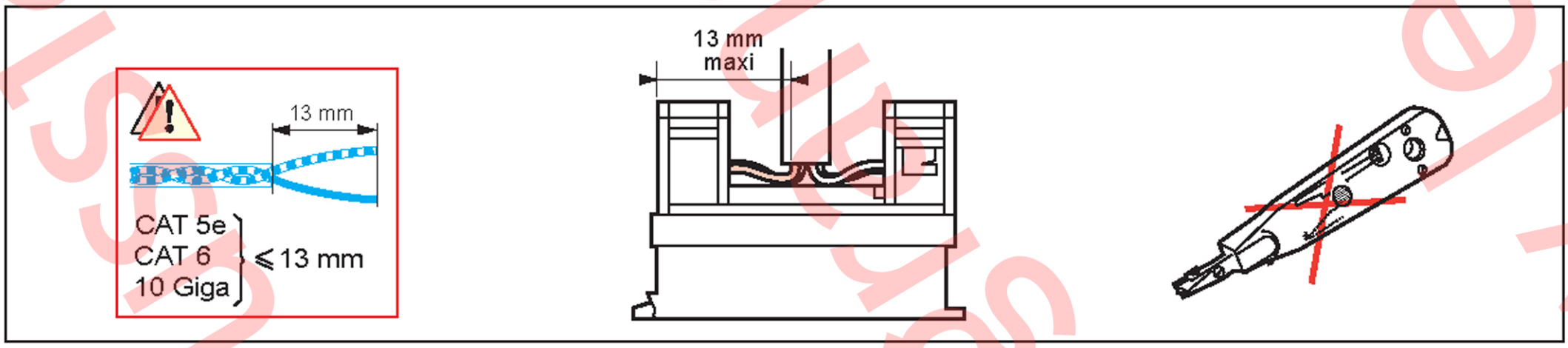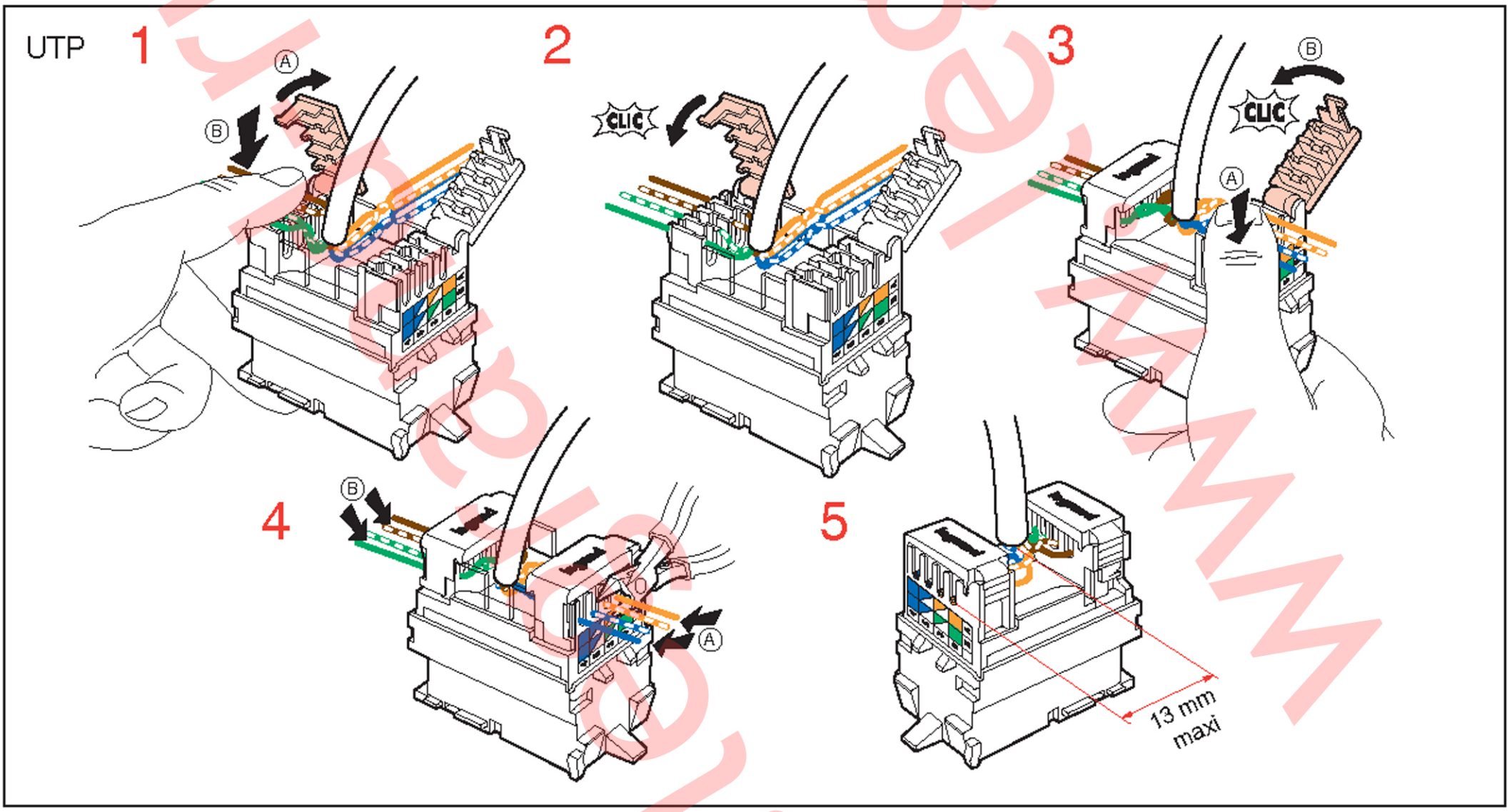
legrand®